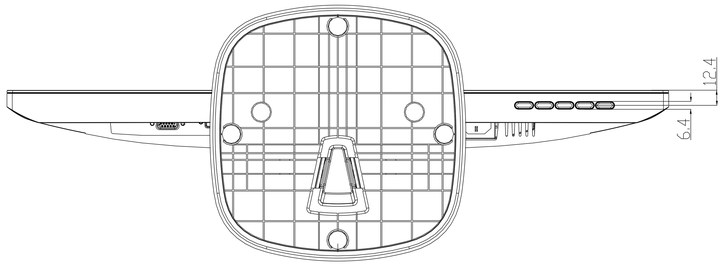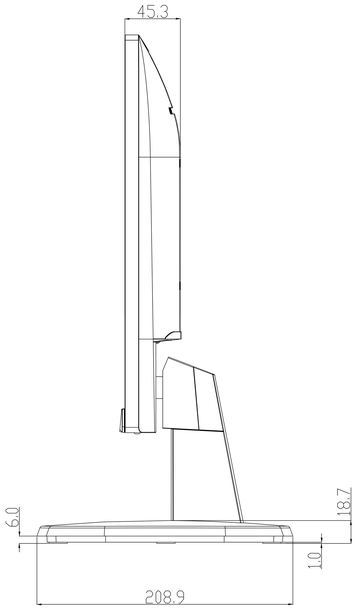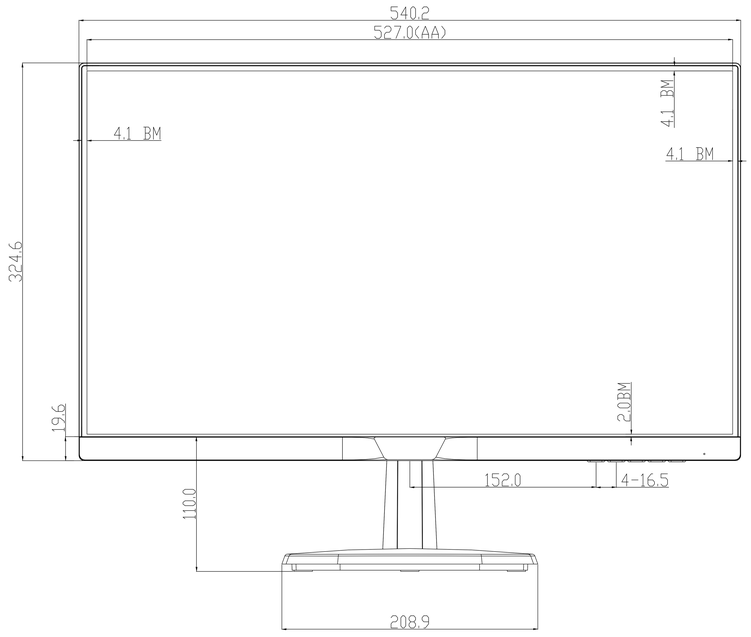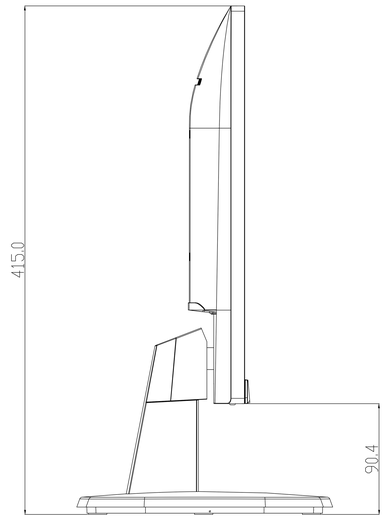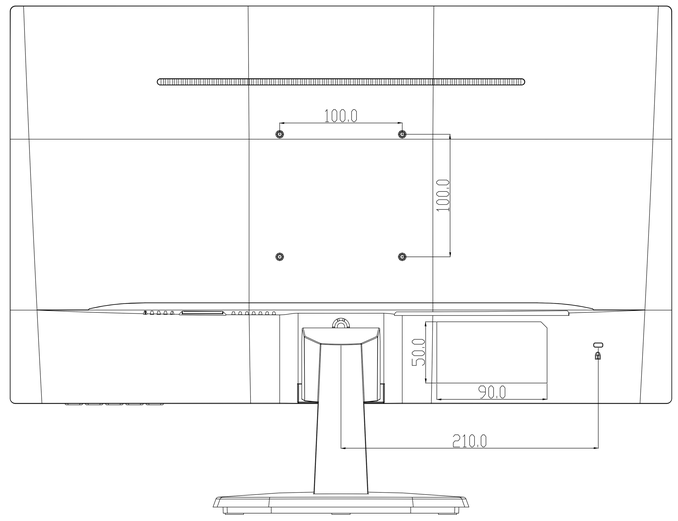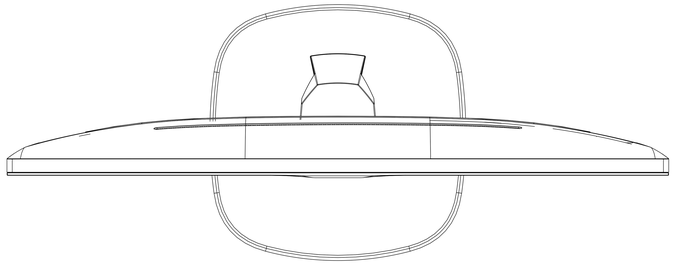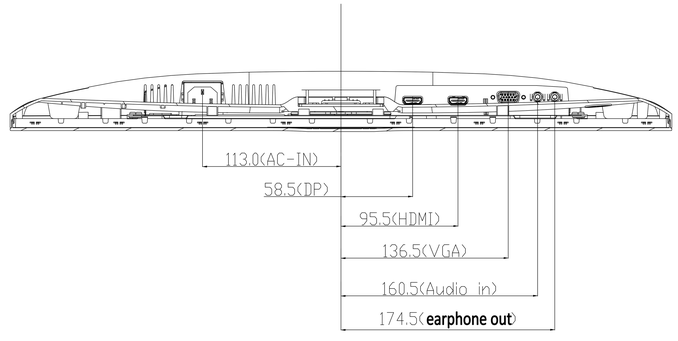243V7 SHT191-**EJMB**